» ELVÁLASZTÓ KERÍTÉS
könnyű

- tüzi horganyzott, robusztus kivitel
- használható önállóan és egymáshoz csatlakoztatva is kiegészítő részek nélkül
- teljes hosszúság 250 cm
- teljes magasság 110 cm
- speciális a professzionális kölcsönzők számára:

  tetszés szerint egymásra rakhatóak! (fektetve vagy állítva = alacsony szállítási költségek)

  15 kg könnyű és mégis hosszú élettartamú (nagy rendezvényeken is)

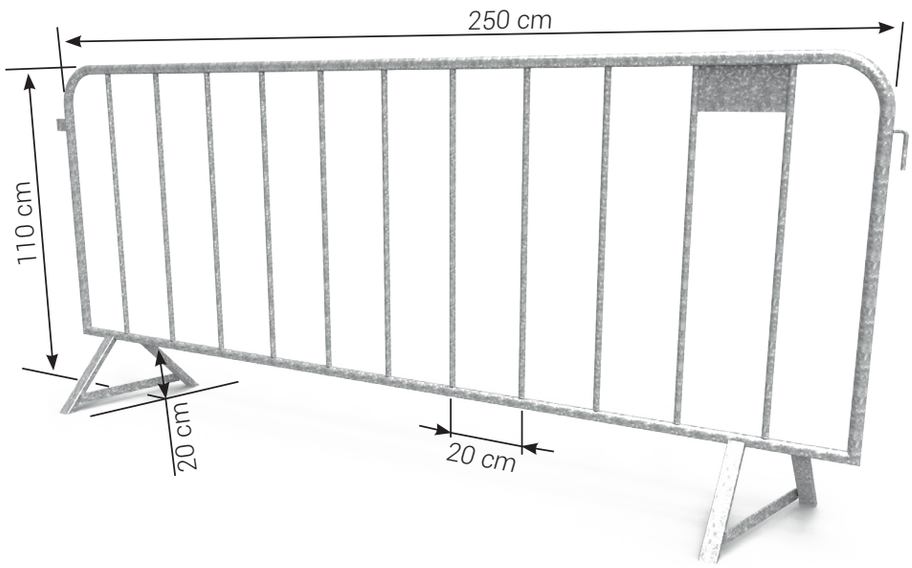

Súly	Rend.sz.
14,8 kg	20.2642 V

- A talpak átgondolt geometriája meg könnyebb kezelést és biztos álló helyzetet tesz lehetővé
- Továbbá a a tehergépkocsin több szállítható el eltolódás nélküli felrakodással
- Takarékoskodhat a felépítésnél és a szállításnál

LEZÁRÓ KERÍTÉS
horganyzott

- minden lezáró kerítés önállóan és összekapcsolva is alkalmazható kiegészítő részek nélkül
- a speciális horogforma kizárja az akaratlan kiemelést
- ideális megoldás kerékpárversenyeken, koncerteken, stb.
- hosszú élettartamú tüzi horganyzott kivitel, amely sok használat után is optikailag kifogástalanul reprezentálja az Ön vállalatát
- stabil csőszerkezet, amely rendezvényeken embertömegeknél is használható
- fokozatmentesen minden szögben felállítható

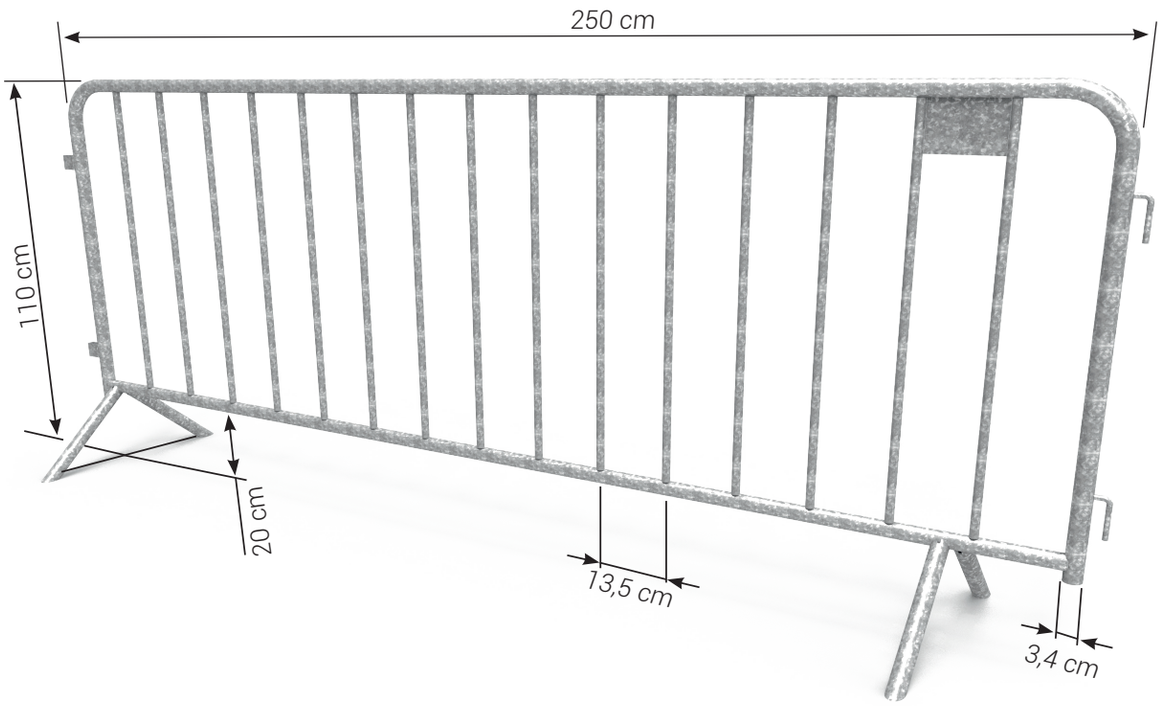

Biztonsági lezárás rendezvényeken

Súly	Rend.sz.
18,0 kg	20.2640 V

» BETONTALP

- raklapokon felrakható
- 4 furattal a különböző felhasználási lehetőségekhez
- nehéz kivitel rendkívül stabilitáshoz

Súly	Méret	Rend.sz.
43 kg	70 x 20 cm	20.2620

» FÖLDCÖVEK

- a földcövekeket egyszerűen a földbe ütjük és az elemeket a hüvelyekbe csúsztatjuk
- tiszta és biztos megoldás, ha nincs hely a betontalpaknak

Súly	Méret	Rend.sz.
3,3 kg	50 cm	20.2645 V

» KAPUFORGÓ SAROKELEM

- előnyös kapuként bejáróknál, stb.

Súly	Rend.sz.
1,75 kg	20.2658 V

» ÖSSZEKÖTŐ BILINCS

- plusz merevítésként és biztosításként az elemek szétcsúszása ellen

Súly	Rend.sz.
0,5 kg	20.2655 V

» ELEMTÁROLÓ KALODA

- tetszés szerinti mennyiségű kerítéselem könnyű szállítása, a rakomány nehéz kötegelése nélkül
- a kerítéselemek nem dönthetőek el!
- 30 elemnek 3,5 m hosszúsággal

Megnevezés	Súly	Méret	Rend.sz.
Elemtároló kaloda	122 kg	3,5 x 1,2 m	20.2627 V

Biztos helyzet a targoncán eldőlés veszélye nélkül villás profilunknak köszönhetően!

GYORS
+
BIZTOS

» ÉPÍTÉSI KERÍTÉS - BELÁTÁSGÁTLÓ ELEM

- belátásvédelem és az építkezési hely biztonsága
- gyalogosok védelme por és szétrepülő részek ellen
- opcionális támaszok a legjobb stabilitás elérése érdekében

Integrált kampókkal az elemek stabil felépítéséhez

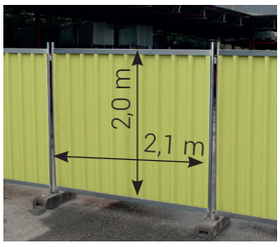

Horganyzott keretek trapézlemez a hosszú élettartam érdekében

Megnevezés	Súly	Méret	Rend.sz.
Belátásgátló	39 kg	2 x 2 m	20.2550
kerítéselem	6 kg		20.2560 V

» ÉPÍTÉSI KERÍTÉS
az ERŐS a profik számára...

- minden ideiglenes bekerítésre - rugalmas és gyors
- az elemek gyors és gazdaságos felépítése és lebontása
- hosszú élettartam és stabilitás teherviselő részek extra erős kivitelezése révén!
- a kerítést és a betontalpat egy ember is össze tudja szerelni
- a rács az kis súly és a maximális stabilitás átgondolt kombinációja
- szemméret 300 x 100 mm
- rács huzalvastagsága 4 mm

Az integrált összekötések a felső résznél már a felállításnál stabil kapcsolatot biztosítanak

A csövek a legnagyobb megterheléshez hegesztett varratokkal készültek és azokat egy darabban horganyozták!

A hegesztett cső a kerítéselemek felső és alsó részénél stabil keretet képez, amely nagy megterhelések esetén is helytáll

Csőátmérő 34 mm

Csőfalvastagság 2 mm

A beállító csövet a kerettel és a ráccsal sarokvarrattal hegesztették össze, és gyártás után tüzi horganyozták! Így garantált a legnagyobb stabilitás és a hosszú élettartam!

Csőátmérő 42 mm

Csőfalvastagság 2 mm

Kapuelem használat közben

Megnevezés	Hosszúság x magasság	Súly	Rend.sz.
Elem	3,5 x 2,0 m	25 kg	20.2600 V
Elem	2,1 x 2,0 m	18 kg	20.2615 V
Kapu	1,2 x 2,0 m	12,2 kg	20.2610 V

» ÁROKÁTHIDALÓ
alumínium

- biztonságos használat a kiváló csúszásgátlás által
- egyszerű kezelés a könnyű súly miatt
- leszerelhető korlátok által egymásra rakhatóak és könnyen szállíthatóak
- rozsdamentes alumínium szerkezet, ezért könnyű és a legkeményebb munkakörülményekre is megfelelő
- integrált felhajtó rámpa lehetővé teszi a problémamentes áthaladást kerékpárral, gyerekkocsival vagy kerekesszékkel
- HOSSZÚ ÉLETTARTAMÚ és BIZTONSÁGOS

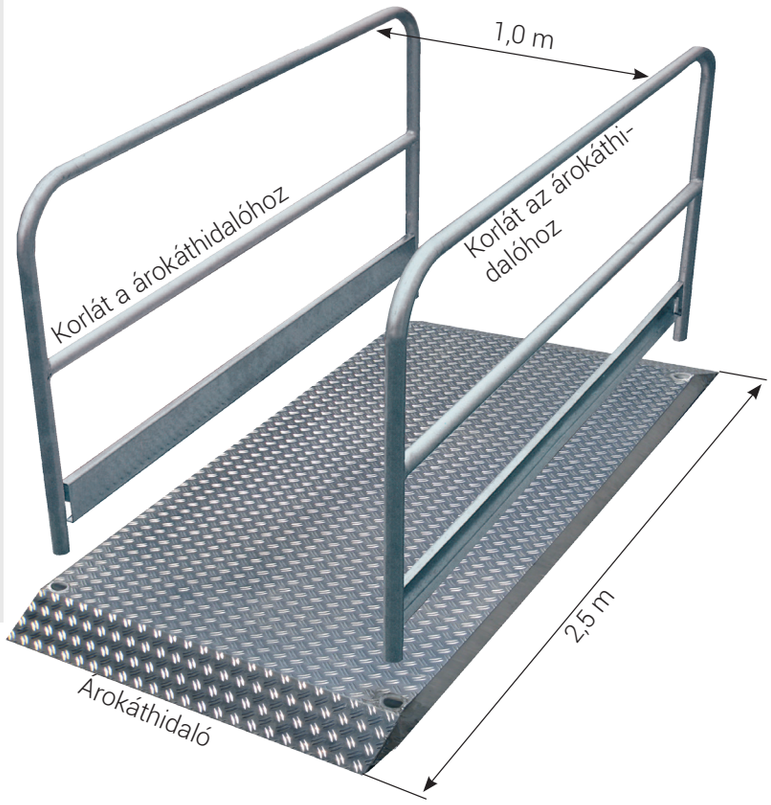

Megnevezés	Súly	Anyag	Rend.sz.
Árokáthidaló - ALUMÍNIUM	32 kg	Alumínium	16.3050
Korlát az árokáthidalóhoz	16 kg	Acél/ horganyzott	16.3060 V

» LÁBTÖRLŐ KEFE

- a készülék alkalmas minden nagy szennyeződés ellen, mint föld, hó, istállótrágya, homok, stb.
- Ideális:
  - építkezéseken
  - irodakonténerek előtt
  - istállóknál
  - mezőgazdaságban
  - kertészetekben
- méret: rács 50 x 40 cm
- a kefék cserélhetőek
- váz teljesen horganyzott
- kartonba történt csomagolásban praktikusan szállítható

Megnevezés	Súly	Rend.sz.
Lábtörlő kefe	7 kg	14.3500 V
Tartalékkefe	1 kg	14.3501

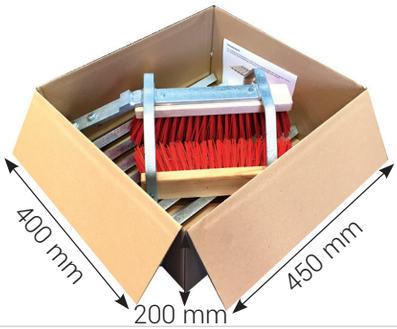

VÉDŐKORLÁTTARTÓ
orsóval 0 - 75 cm

- masszív kivitel acélcsőből
- könnyű állíthatóság a belül elhelyezkedő menetes orsóval
- a menetes orsó szennyeződéstől és portól védett - ez által a működés mindig garantált
- korlátmagasság 1,1 m
- használható 75 cm födémvastagságig
- tüzi horganyzott

Súly	Rend.sz.
8,5 kg	16.1640 V

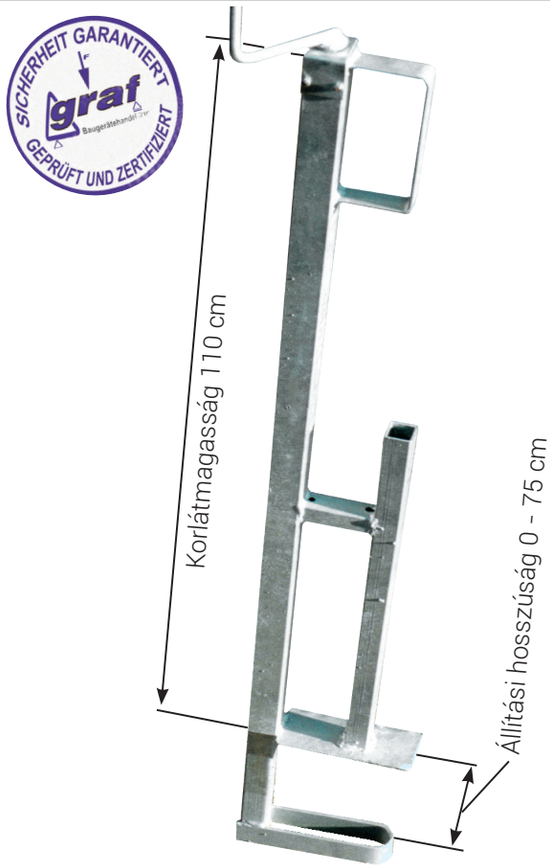

VÉDŐKORLÁTTARTÓ
0 - 70 cm

- védőkorlátok gyors összeállításához balkonokon, hidakon, födémnyílásoknál, stb.
- stabil csőszerkezet ékes reteszelés
- az éket elveszés ellen acélkötél biztosítja
- tüzi horganyzott kivitelben kapható
- korlátmagasság 1,14 m

Súly	Rend.sz.
8,0 kg	16.1620 V

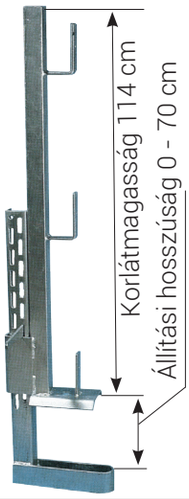

MELLVÉDKORLÁT
0 - 40 cm

- minden mellvédnél 40 cm szélességig használható
- rá hegesztett derékszög biztosítja az eldőlés ellen - az Ön biztonsága érdekében
- nincsenek elveszíthető részek
- szélesebb ék a kiváló szorításhoz

Gewicht	Rend.sz.
8,0 kg	16.1610 V

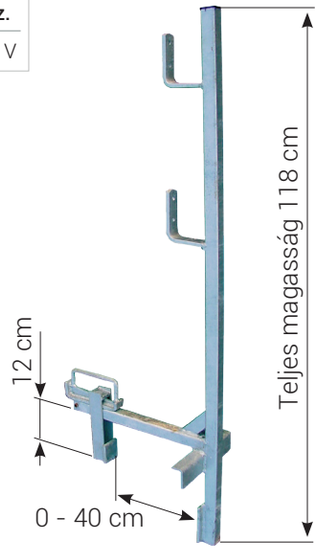

» KORLÁTTARTÓ
horgonyrögzítő hüvelyhez

- ideális lépcsőpofákhoz vagy olyan szerkezeti részekhez, amelyeknél a normál védőkorlát rögzítése az Ön munkája során zavaró lenne

Megnevezés	Súly	Rend.sz.
Korláttartó	6,0 kg	16.1700 V
Derékszögű adapter	1,5 kg	16.1720 V

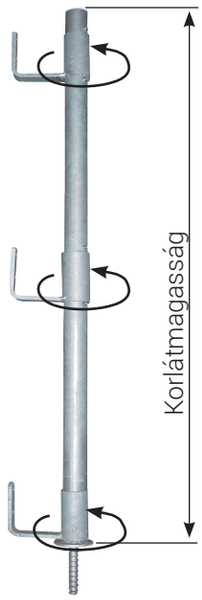

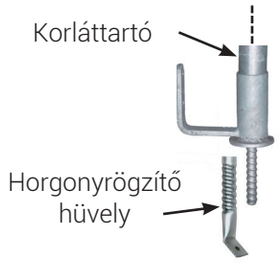

Egyszerűen becsavarható a bebetonozott horgonyhüvelybe

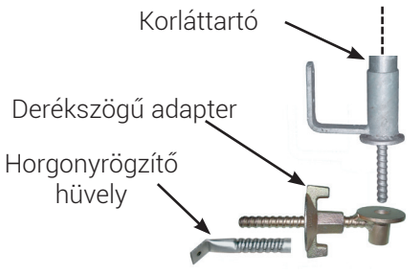

Oldalső szerelés sarokadapterrel

» HORGONYRÖGZÍTŐ HÜVELY
alumínium

- a műanyag dugókat egyszerűen a zsaluzatra kell helyezni
- horgonyrögzítő hüvelyt ebbe belehelyezni - kész
- a zsalu eltávolítása után további munkák nélkül terhelhető és biztonságos menetes csatlakozás áll rendelkezésre a betonban a horgonyrúdhoz
- ideális koszorúzsalu konzolok. párkánytartók, védőállvány konzolok, stb. rögzítéséhez
- GYORS - KEDVEZŐ - BIZTONSÁGOS

Horgonyrögzítő hüvely kihúzó értékei

Beton kötési ideje	Horgonyrögzítő hüvely 130 mm
24 óra	28 kN
48 óra	35 kN
96 óra	41 kN

Súly	Rend.sz.
0,1 kg	30.2013

Közepes törősúlynál B25-ös betonban

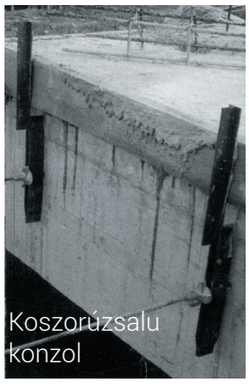

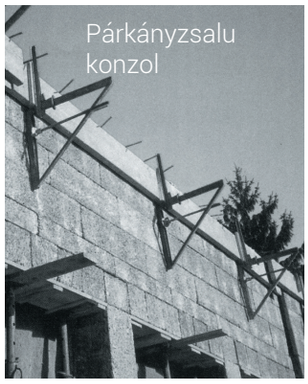

» HORGONYRÖGZÍTŐ HÜVELY
acélból, nehéz terhekhez

- nagyobb terhelhetőség mint az alumínium hüvelynél
- tökéletes menetes csatlakozás nagy terhelésű részekhez
- egyszerű szerelés
- szállítás beleértve a műanyag dugókat a zsaluzatra történő rászegezéshez

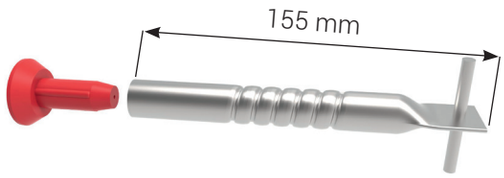

Súly	Rend.sz.
0,3 kg	30.0155

MUNKA ÉS VÉDŐÁLLVÁNY KONZOL

- biztonságos munkaállvány, anélkül hogy a földről állványt kellene felállítani
- munkavállalóinak és minden személy védelme érdekében, akik a talajon tartózkodnak
- a korlát levehető és így helytakarékos tárolásnál és szállításnál
- felépítésnek és felfüggesztésnek az ÖNORM szerint kell történ-
- nie

konzolok megengedett terhelése egyenletes terhelésnél és 2,5 -szeres biztonságnál 7,5 kN

Megnevezés	Súly	Rend.sz.
Normál konzol	18 kg	14.2210
Külső sarok konzol	27 kg	14.2220
Belső sarok konzol	27 kg	14.2225

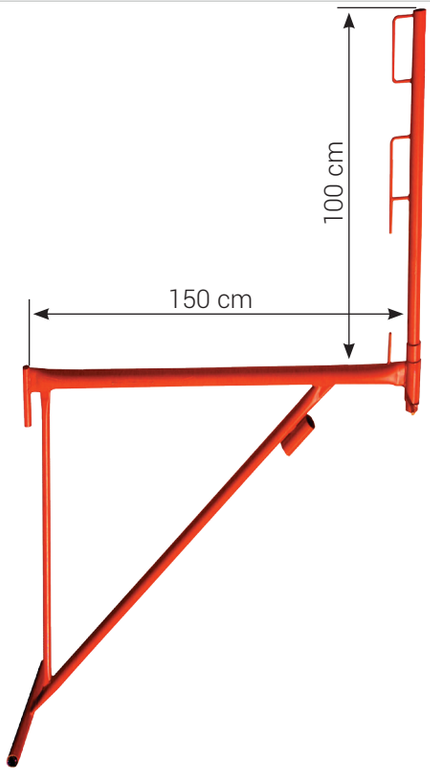

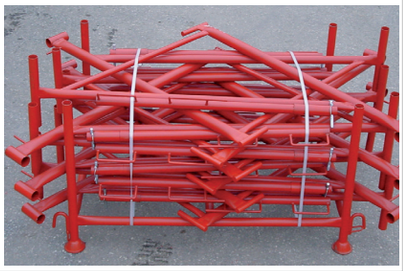

KONZOL-TARTÓ
„fali“

- falon átcsavarozva:

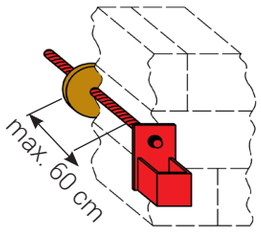

Súly	Rend.sz.
2,5 kg	14.2240

KÖNZOL-TARTÓ
„sarok“

- saroknál a falon átcsavarozva:

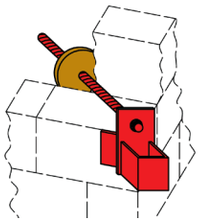

Súly	Rend.sz.
3,0 kg	14.2242

KONZOL-TARTÓ
„kész födém“

- kész födémre csavarozva:

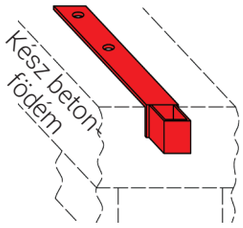

Súly	Rend.sz.
4,0 kg	14.2244

KONZOLFÜG-GESZTÉK

- konzolonként 2 darab a födémbe betonozva:

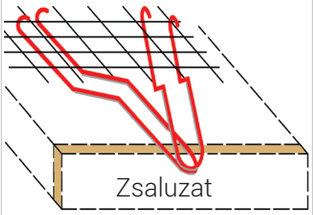

Súly	Rend.sz.
0,9 kg	14.2235 roh

- „fali“ és „sarok“ konzoltartókat horganyzott 80 mm ellenanyával kapható!
- biztonságos és hosszú élettartamú kivitel tartós festékbevonattal

» JELZŐTÁBLATARTÓ

- könnyen szállítható és rendkívül stabil
- egyszerűen és gyorsan felállítható - csak egy kézi fogantyú!
- rácsot behelyezni a homokzsákhoz
- homokzsák nélkül is rendkívül stabil a nagy felállítási felület által
- tüzi horganyzott, stabil és tartós kivitel
- a táblákat nem kell kifúrni vagy megsérteni
- bármilyen formájú a tábla - az passzol
- több tábla rugalmasan és szerszámok nélkül felszerelhető
- biztonság a közlekedésben és az építési helyen

Megnevezés	Súly	Rend.sz.
Jelzőtáblatartó	10 kg	20.0050 V
Táblatartó	0,4 kg	20.0055 V

» ÖSSZECSUKHATÓ RÁCS fából

- piros/fehérre festett fa
- jól látható lezárás
- könnyen összecsukható
- hosszúság 6 méterig
- horganyzott acél talpakkal

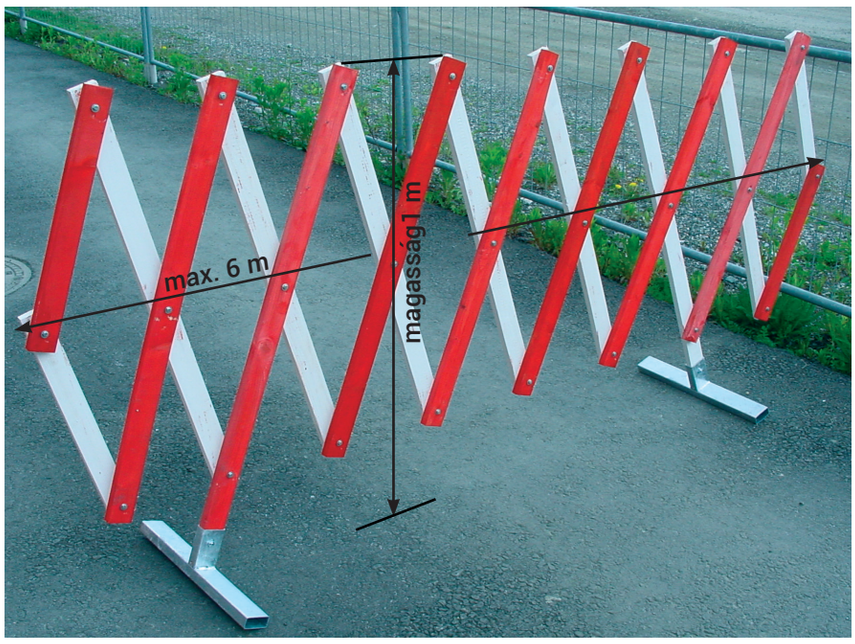

Szélesség	Súly	Rend.sz.
6 m	14,5 kg	20.2710

» ÖSSZECSUKHATÓ RÁCS acélból

- tartós, stabil kivitel
- pirosra és fehérre festve - így jó jelzőhatású
- könnyen összecsukható
- időálló csavarokkal
- magasság 1 m

Szélesség	Súly	Rend.sz.
4 m	19 kg	20.2820

» KORLÁTTARTÓ OSZLOP
1 kengyellel

- 12 mm vastag köracélból
- 1 ráhegesztett kengyellel deszkatartóként
- festett kivitel
- stabil heggyel a földbe történő beütéshez
- kedvező áru és gyors lezárás

Megnevezés	Súly	Rend.sz.
Korláttartó oszlop 1 kengyel	1,6 kg	20.0170

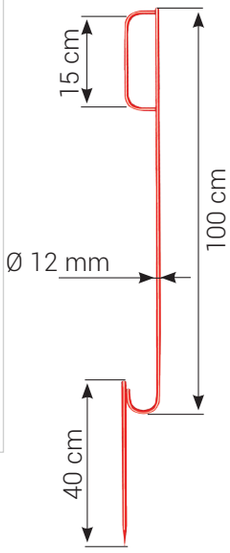

» KORLÁTTARTÓ OSZLOP
2 kengyellel

- 20 mm vastag betonacélból
- 2 ráhegesztett kengyellel deszkatartóként
- festett kivitel
- kovácsolt heggyel
- ideális kemény talajokhoz (zúzottkő)
- hosszú élettartam és biztonságos lezárás

Megnevezés	Súly	Rend.sz.
Korláttartó oszlop 2 kengyel	4,3 kg	20.0155

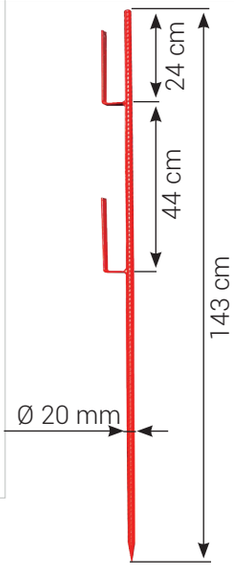

» TETŐBAK - ALUMÍNIUM
állítható 20° - 60°

- könnyű és mégis erős kivitel
- stabil biztosító szeggel állítható
- az alumíniumszerkezet miatt nincs korrózió

Megnevezés	Súly	Rend.sz.
Tetőbak - alu	6 kg	18.1870
Oldalvédelem	4,3 kg	13.1865 V

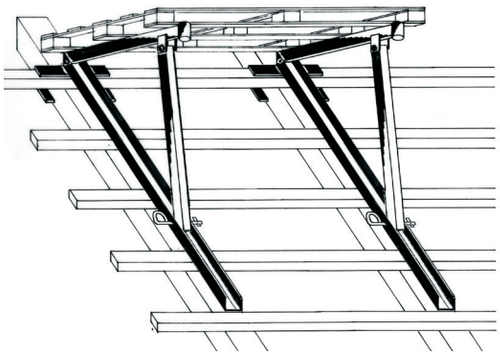

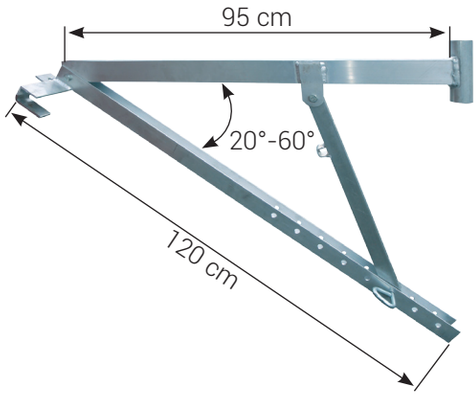

» TETŐCSERÉPBAK - HORGANYZOTT ACÉL
állítható 20° - 60°

- a tetőcserépbakok a tetőszarun beakasztjuk és a feltétoszlop vízszintes helyzetben rögzül - kész
- ideális lerakóhely tetőcserepek, stb. számára,
- biztonságos és gyors használat
- az oldalvédelemmel kéményállvány alapként vagy munkafelületként is használható a tetőn
- beállítható minden tetődőlésszögig 20° -tól 60° -ig

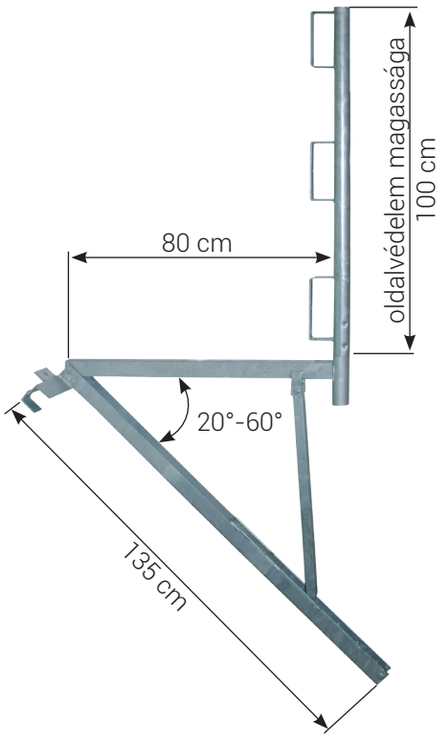

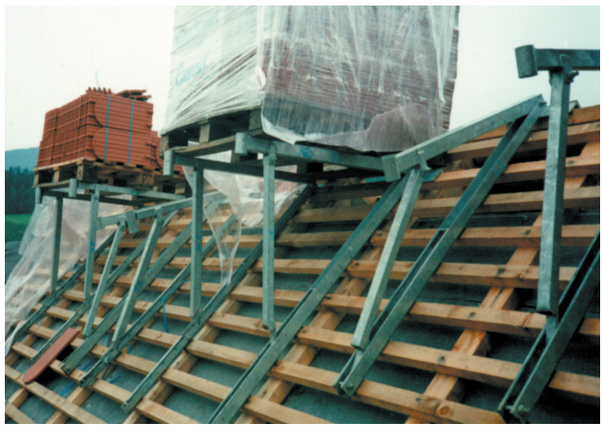

Megnevezés	Oldalvédelem	4,3 kg
Tetőcseréptartó	**Súly**	**Rend.sz.**
bak	11,8 kg	18.1860 V

13.18

TETŐCSERÉPSZÁN
a tetőlécen mozgatható

- megkönnyíti a munkát!
- megkönnyíti a tetőcserép megfelelő elosztását - erőráfordítás nélkül!
- A csúszógörgőket úgy helyezték el, hogy minden szokásos tetőléc távolságokhoz megfeleljen
- tartós és könnyű alumínium kivitel, ezért gyorsan és rugalmasan használható!
- A kis önsúly által könnyen és gyorsan mozgathatóak a tetőcserepek
- BIZTONSÁGOS - PRAKTIKUS - IDŐTAKARÉKOS

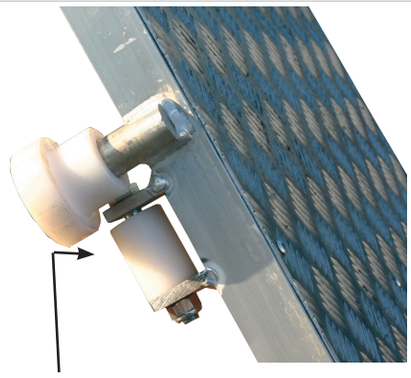

- stabil és könnyű futású görgők tömör anyagból, amelyek a tetőlécet körbefogják
- a tetőcserép szán mindenfajta tetőlécnél alkalmazható az egész tetőn

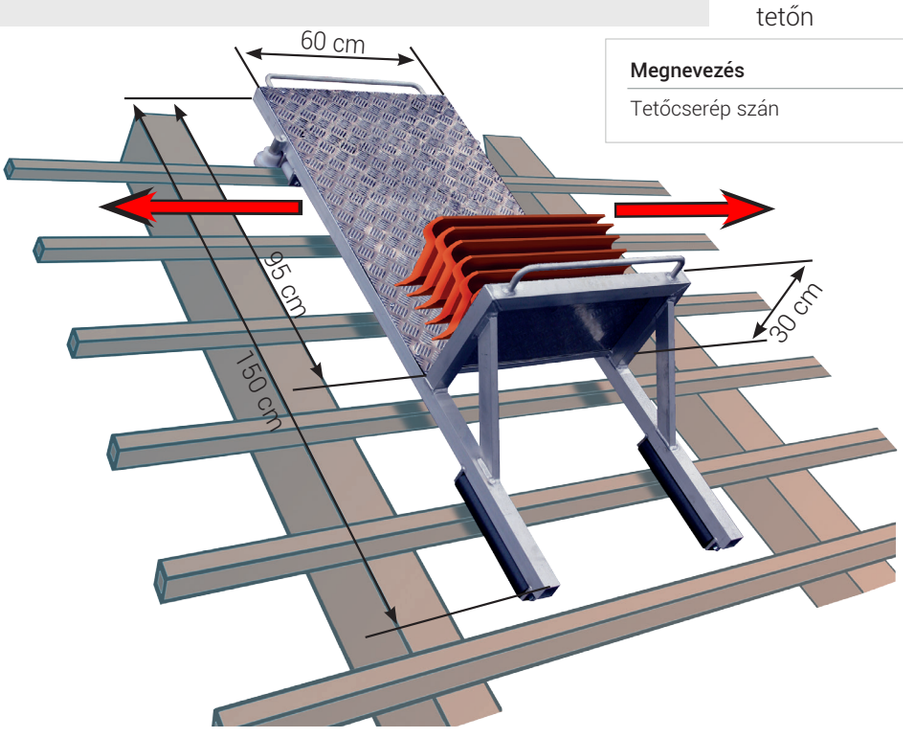

Megnevezés	Súly	Rend.sz.
Tetőcserép szán	13 kg	18.1880

TETŐVÉDŐ RÁCS

- minden rács kiegészítő részek nélkül egyenként is felhasználhatóak
- egyszerű és gyors szerelés
- két mozgatható rögzítés rácsonként
- stabil, tüzi horganyzott kivitel
- láncokat és karabinereket beleértve
- tanúsítvány EN 13374 „B“ osztály szerint
- megengedett 45° -os tetődőlésszögig
- rögzítőláncokat az ár tartalmazza
- stabil csőkeret
- ácsszemtávolság 50 x 50 mm
- beállítható minden tetődőlésszöghöz

SICHERHEIT GARANTIERT graf GEPRÜFT UND ZERTIFIZIERT

Magasság	Hosszúság	Rend.sz.
100 cm	200 cm	18.1858 V

» TETŐVÉDŐKORLÁT

- tanúsítvány az EN 13374 „C“ osztály szerint és ezért 60° tetődőlésszögig felhasználható
- minden tetőn végzett munkánál alkalmazható - még az ereszcsatorna is problémamentesen felszerelhető
- megfelelő hálómagasság - meredek tetők esetében is
- stabil tüzi horganyzott kivitel az Ön biztonságáért

Megnevezés	Súly	Rend.sz.
Tetővédő korlát	13 kg	18.1890 V

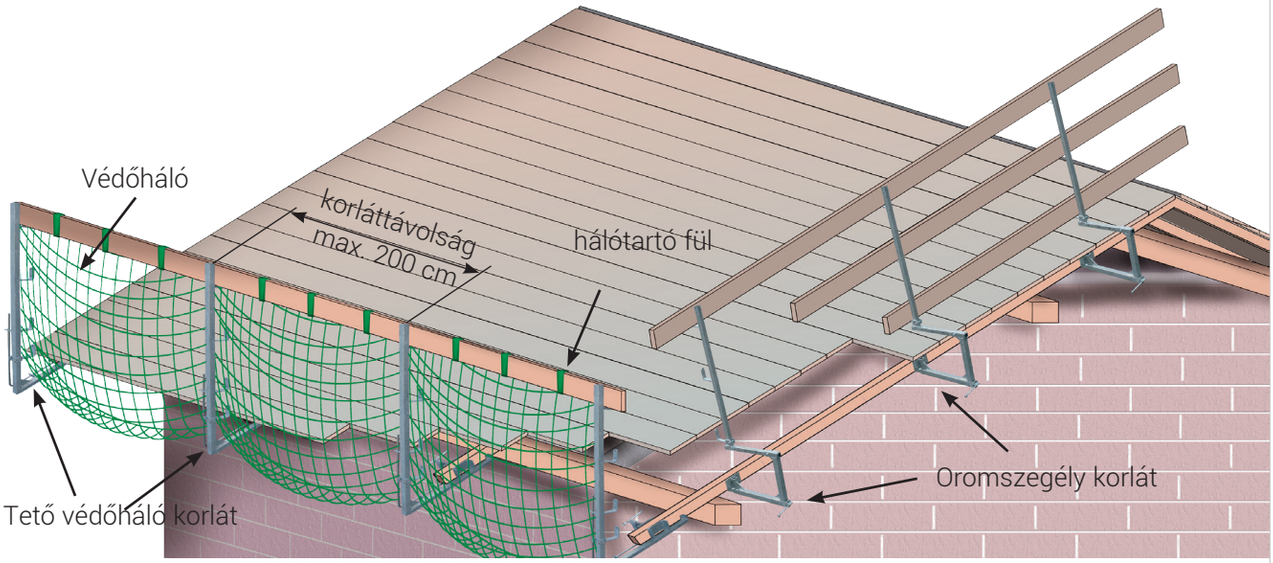

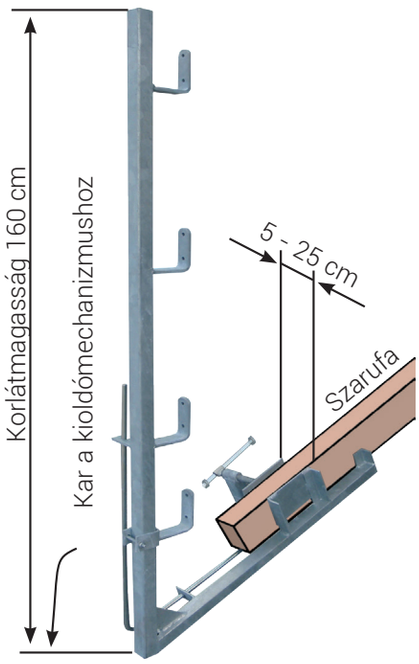

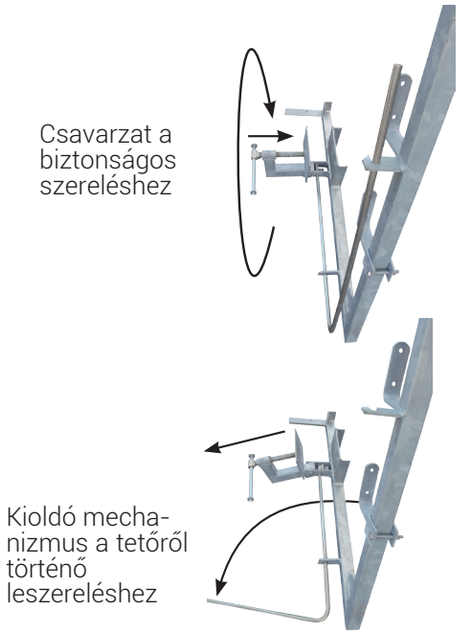

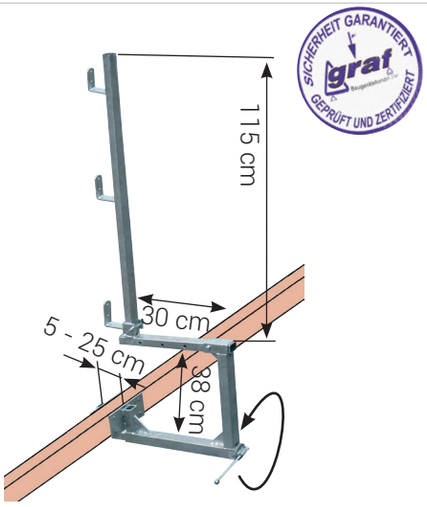

OROMSZEGÉLY KORLÁT

- EN 13374 „A“ osztály szerint tanúsítva
- tetőfelületek oldalirányú védelme - az Ön biztonságáért!
- eltolható kivitel, hogy a korlát mindig közvetlenül a tetőélnél álljon
- biztonságos rögzítés a szarufánál a tető végén
- stabil tüzi horganyzott kivitel az Ön biztonsága érdekében

Megnevezés	Súly	Rend.sz.
Oromszegély korlát	12 kg	18.1895 V

OLDALVÉDŐ HÁLÓ

- A háló az EN 1263-1 előírása szerint vizsgálva és tanúsítva oldalvédőként történő használatra tető védőkorlátoknál és védőállványoknál!
- csomómentes, tartós megmunkálás
- PIROS vagy KÉK színben is megrendelhető!

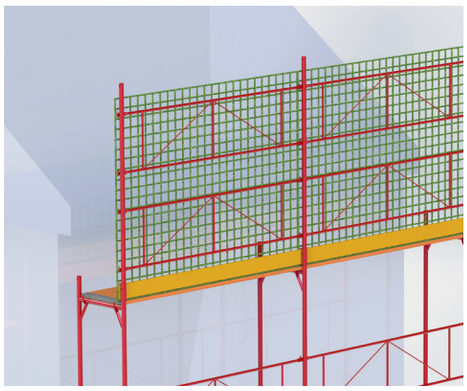

Méret	Szemméret	Szín	Rögzítő kötél	Rend.sz.
2 x 5 m	100 mm	grün	12 mm	G 0374
2 x 10 m	100 mm	grün	12 mm	G 0376

HÁLÓTARTÓ HEVEDER

- az oldalvédő hálók legbiztonságosabb és leggyorsabb rögzítéséhez
- Egyszerűen kezelhető - akár munkavédelmi kesztyűvel!

Megnevezés	Rend.sz.
Hálótartó heveder	G 0377

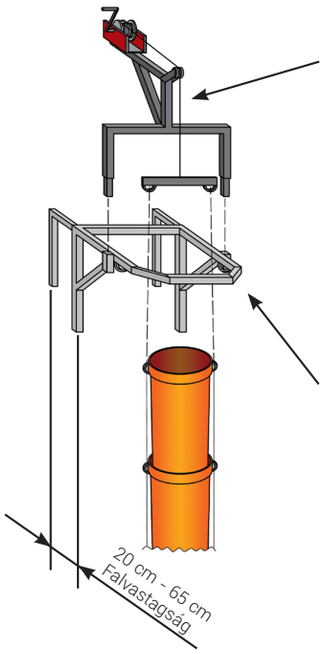

KÉZI CSÖRLŐ
beleértve a toldalékrészt

- a csöveket a talajon egyenként össze lehet kötni és fentről csörlővel felhúzni
- a kézi csörlőt a toldalék résszel egyszerűen csatlakoztatni kell a mellvédkeretnél
- kötélhosszúság 20 m

Súly
12,4 kg

Rend.sz.
14.6320 V

MELLVÉDKERET

- A mellvédkeret alkalmas az állványhoz való rögzítésre, vagy az ablakkorlátra történő akasztásra
- a mellvéd vastagsága 5 cm-enként 20-65 cm-ig beállítható

Súly
17 kg

Rend.sz.
14.6350 V

KOPTATÓ BETÉT

- éles és nehéz törmelékeknél a törmelékcsúszdába kell illeszteni, hogy a csövek élettartamát az íves részeknél jelentősen meghosszabbítsa
- horganyzott acéllemez

Rend.sz.
14.6335 V

BETÖLTŐ TÖLCSÉR

- A betöltő tölcsért a mellvédkeretre kell helyezni
- A széles nyílás segítségével lehetővé válik a talicskával történő egyszerű betöltés

Súly
7 kg

Rend.sz.
14.6310

TÖRMELÉKCSÚSZDA ELEM

- A csövek egymásba csatlakoztathatóak és ezért szállításnál és tárolásnál helytakarékosak
- Extra erős láncokkal és karabinerekkel

Hosszúság	Átmérő	Súly	Rend.sz.
110 cm	50 / 40 cm	11 kg	14.6300

ÉPÍTÉSI TÖRMELÉKCSÚSZDA

- alkalmazható minden építési helyen, ahol építési törmelék, téglahulladék, tetőzsindely, stb. keletkezik
- az ütésálló műanyag használatával nagy és éles köveknél is helytáll
- nem zaklatja a szomszédokat a szél által felkapott por
- hatékony munka, mivel az építési törmelék pontosan az erre a célra szolgáló konténerbe kerül

VEZETŐGYŰRŰ

- a törmelékcsúszda vezetéséhez íveknél
- 2 kötéllel 5 m hosszúságonként

Súly
14.6330 V

» ÉPÍTÉSI AJTÓ
állítható szélesség

- Az Ön értékes szerszámainak hatékony védelme érdekében!
- 66 - 100 cm-ig állítható szélesség
- stabil kivitelezés a fokozatmentes szélességbeállítással
- a kézi fogantyú lakattal zárható
- az ajtó kiemelése zárt állapotban nem lehetséges
- ideális a szerszámok, gépek, stb. ideiglenes elzárására az építkezéseken

Súly	Kivitel	Rend.sz.
49,0 kg	festett	14.2900

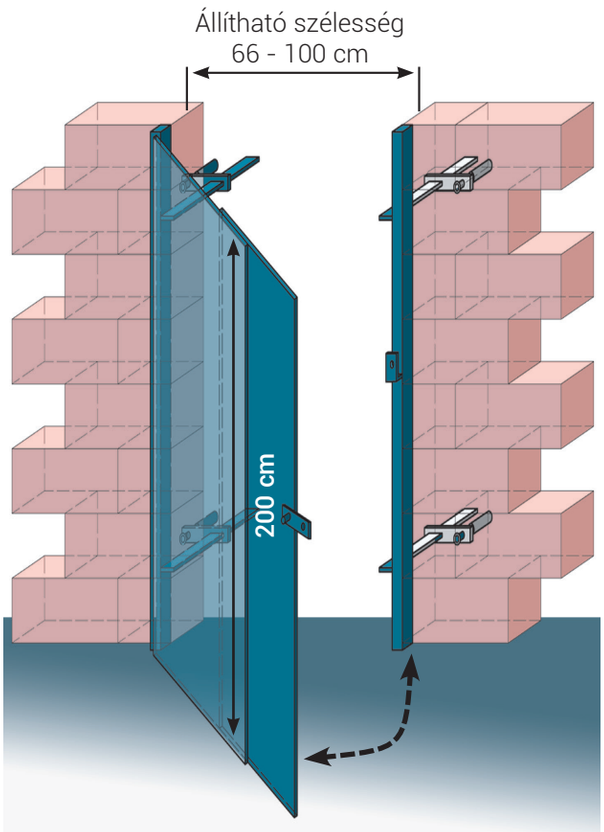

Előlnézet

Nézet a helyiség belsejéből

Az ajtó szélességének beállítása két kívülről nem elérhető csavarral történik

Az ajtókeret beállítása az ajtónyílásba csak belülről látható csavaros szorítóval történik

Az ajtót belülről és kívülről fogantyúval látták el és lakattal zárható.

» ÖSSZECSUKHATÓ LÉPCSŐ

- A lépcső hosszúsága tetszés szerint rövidíthető vagy hosszabbítható. Az egyes lépcsőfokok leszerelhetőek
- A két oldalon található cső lehetővé teszi a végeknél az oldalvédelem gyors behelyezését és azután a korlát rögzítését.
- Összecsukva befér minden gépkocsiba

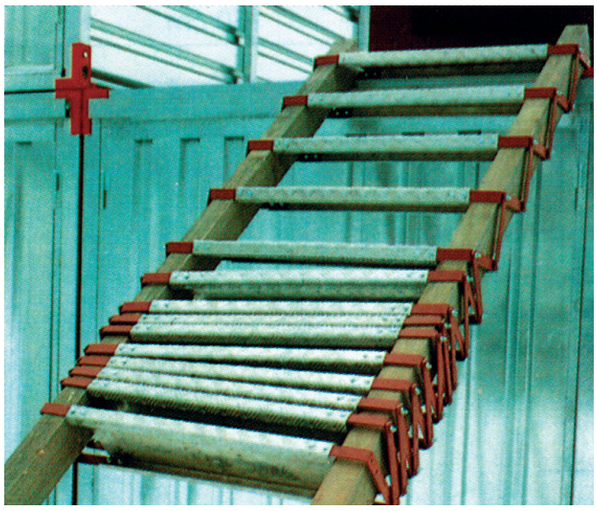

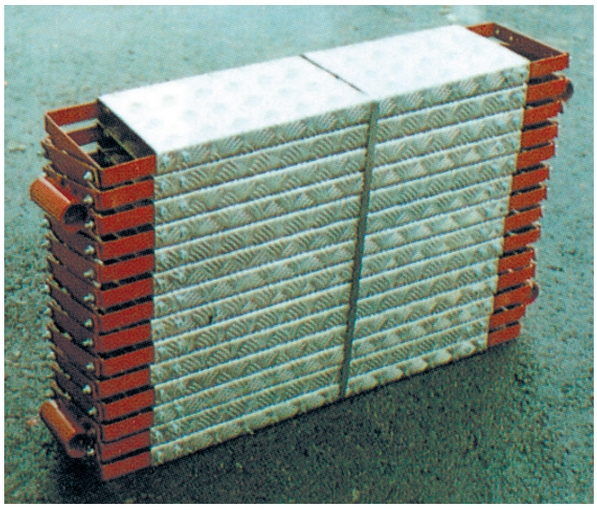

Megnevezés	Súly	Anyag	Rend.sz.
Építési lépcső A	34 kg	Aluminium	14.2800 A
Építési lépcső V	55 kg	Stahl verzinkt	14.2800 V
Oldalvédő	4,3 kg	Stahl verzinkt	13.1865 V

Lépcsőfok:	14 db
Fokmagasság:	19 cm
Fokszélesség:	22 cm
Teljes szélesség:	95 cm
Fagerendához:	8 x 12 cm (építkezésen)

» TERVKONTÉNER

- felnyitható és lakattal lezárható ajtóval
- a hátoldalon ablak található, hogy az optimális fényviszonyokat biztosítsa
- tervtartó táskával
- magasságban külön-külön állítható lábak
- a betolható lábakkal a tervkonténer egyszerűen és helytakarékosan szállítható és tárolható
- erős, tüzi horganyzott acélszerkezet
- minden amire a munkavezetőnek szüksége, pontosan ott is van, ahol azok szükségesek - a zsaluzatnál
- ideális kapcsolási tervekhez, mérőeszközökhöz, stb.
- a szintek váltásakor az egész tervkonténer daru segítségével áthelyezhető!

Súly	Rend.sz.
76 kg	21.1150 V

Belső méret
89 x 125 cm

» ANYAGKONTÉNER

- beépített darubeakasztók a sarkoknál
- homlokoldali nagyméretű kétszárnyas ajtó
- kompletten horganyzott
- padló anyag 34 mm-es fa
- daruval és targoncával áthelyezhető
- stabil, gyorsan szerelhető állványok magasságban állítható tartókkal
- minden polctámaszt három polctartókarral szállítunk
- elemenként vagy összerakva is szállítható
- minden konténert 3 kulccsal szállítunk
- megengedett terhelés 15 KN
- kiegészítő berendezés nélkül is a darunál 1,5 tonnával terhelhető

H x Sz x M	Súly	Rend.sz.
3,0 x 2,2 x 2,2 m	410 kg	21.2103 V
4,0 x 2,2 x 2,2 m	520 kg	21.2104 V
Polctámasz	11 kg	21.2110 V
Kétszárnyas ajtó (alkatrész)	50 kg	21.2108 V

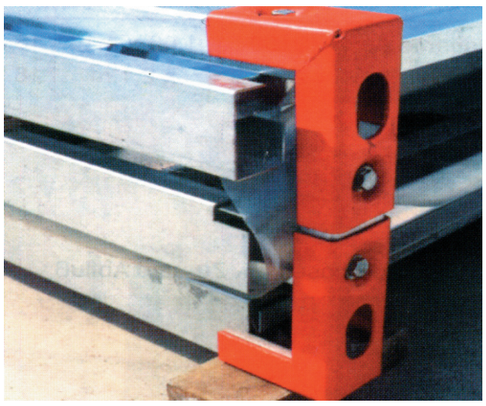

Peremek megerősítése a maximális biztonságért és tartósságért

» TÁROLÓ KALODA

- tároló kaloda 48 mm-es acélcsőből
- négy daruhorog a daruval történő emeléshez
- alapmagasság 12 cm
- festett vagy tüzi horganyzott kivitelben kapható

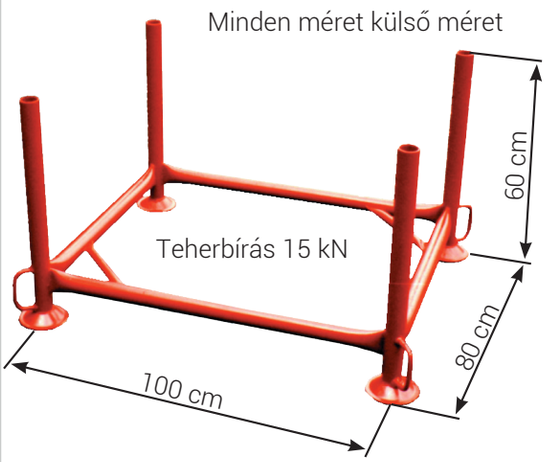

Megnevezés	Súly	Rend.sz.
Tároló kaloda	23,6 kg	17.1710

» EURO TÁROLÓ KALODA

- a kiegészítő középtámasz gondoskodik a maximális stabilitásról és tartósságról
- négy stabil emelőszem a daruval történő biztonságos és egyszerű felemeléshez
- a lábaknál nagy kerek lemezek a biztonságos és gyors rakodáshoz
- kompletten 48 mm-es acélcsőből
- festett vagy tüzi horganyzott kivitelben kapható

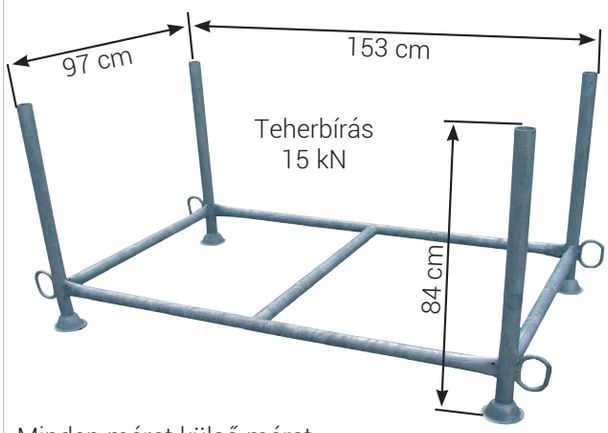

Minden méret külső méret

Súly	Rend.sz.
27,8 kg	17.1720

» EURO TÁROLÓ LÁDA

- 50 x 50 x 4 mm-es vasráccsal és az alapváz 48 mm-es acélcsőből
- stabil fa padlóval, amely sérülés esetén könnyen kicserélhető
- a felső perem szögvassal megerősítve
- négy stabil emelőszem a daruval történő biztonságos és egyszerű felemeléshez
- kérésre festett vagy tüzi horganyzott kivitelben kapható

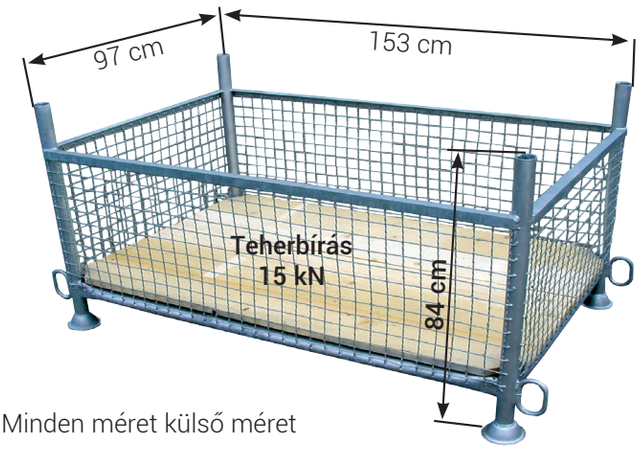

Minden méret külső méret

Súly	Rend.sz.
58 kg	17.1722

» TÁROLÓ LÁDA

- tároló keret 48 mm-es csőből
- padló és az oldalfalak fából
- oldalfalak külön eltávolíthatóak
- festett vagy tüzi horganyzott kivitelben kapható

Megnevezés	Súly	Rend.sz.
Tároló láda	63 kg	17.1712

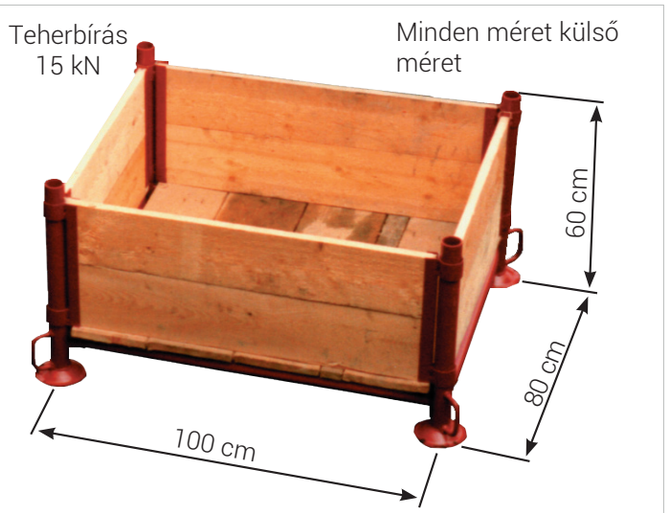

» RÁCSOS TÁROLÓ

- tároló keret 48 mm-es csőből
- rácsszemméret max. 50 mm
- padló fából
- festett vagy tüzi horganyzott kivitelben kapható

Megnevezés	Súly	Rend.sz.
Rácsos tároló	54 kg	17.1716

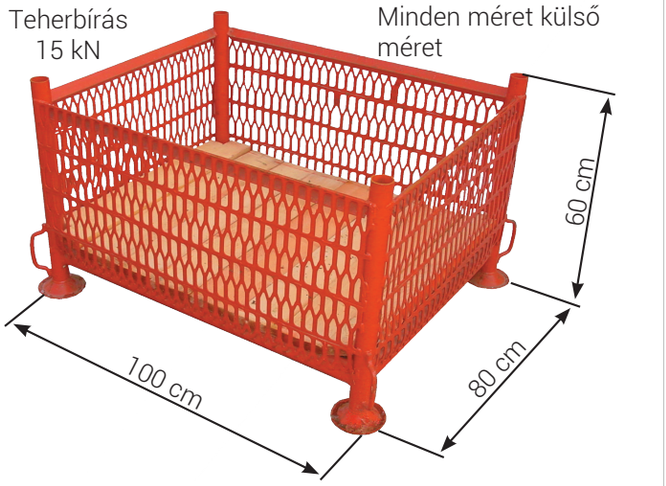

» RÁCSOS TÁROLÓ NYITHATÓ AJTÓVAL

- tároló keret 48 mm-es csőből
- rácsszemméret max. 50 mm
- oldalán nyíló ajtóval, így könnyen kiüríthető
- fa padlóval

Megnevezés	Súly	Rend.sz.
Rácsos tároló nyitható ajtóval	67,5 kg	17.1718

nyitott ajtó

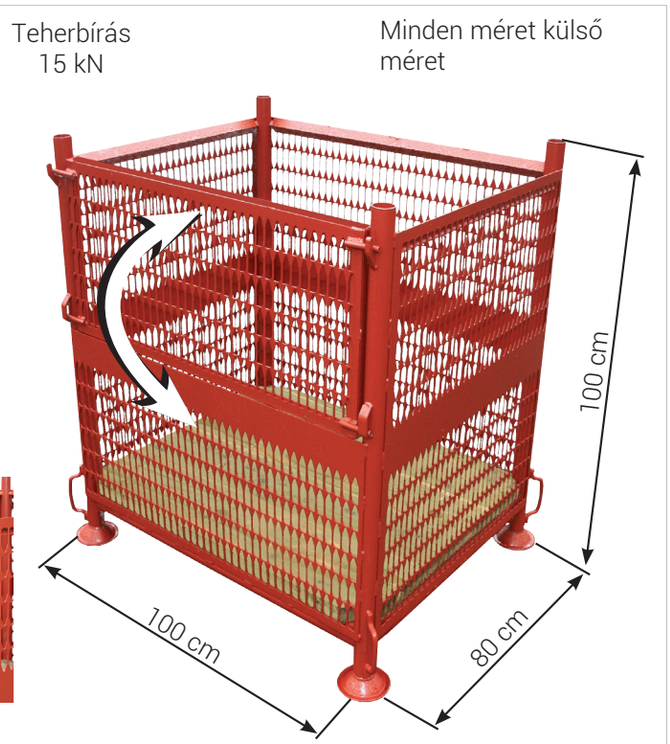

» TÖBBFUNKCIÓS TÁROLÓLÁDA

- alapszerkezet stabil idomcsőből hogy nagy teherbíráshoz
- borítás körben stabil lemezzel
- egymásra rakható tetővel vagy anélkül
- a tető ferde részei külön felhajthatóak, hogy egymásra rakott helyzetben is a részeket ki lehessen venni vagy be lehessen rakni
- targoncával vagy daruval áthelyezhető

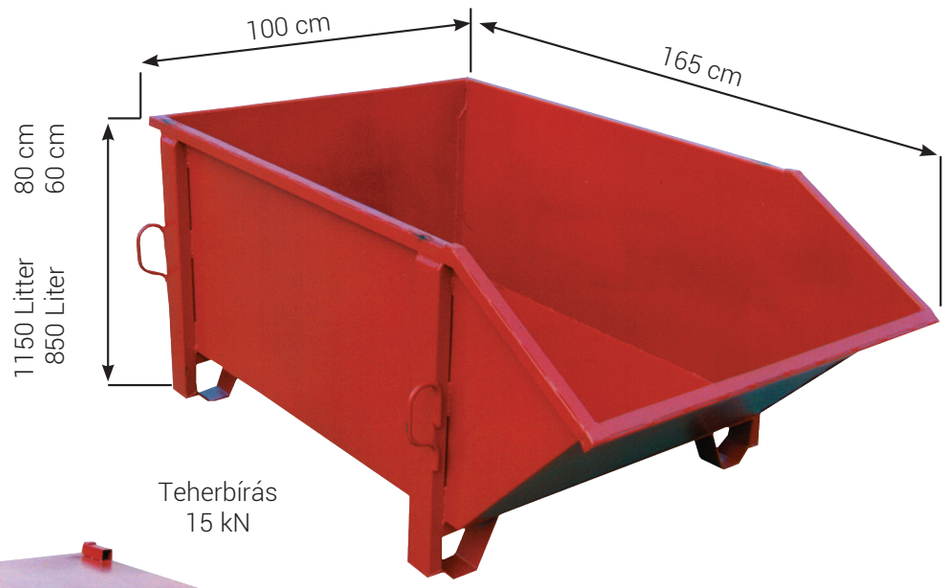

Teherbírás
15 kN

Megnevezés	Volumen	Súly	Rend.sz.
Többfunkciós tároló láda	850 L	100 kg	17.1810
Többfunkciós tároló láda	1150 L	120 kg	17.1815
Tető	-	35 kg	17.1820 V

» ALKATRÉSZTÁROLÓ

- tökéletes tároló szerszámokhoz, gépekhez, üzemi eszközökhöz, alkatrészekhez, stb.
- peremezett lemez a legjobb stabilitáshoz
- a lehajtható oldalfal által egymásra rakott helyzetben is kivehetőek a részek
- festett vagy tüzi horganyzott kivitel
- EURO raklap - mérete (120 x 80 cm)
- tetővel is egymásra rakhatóak

Megnevezés	Súly	Rend.sz.
Alkatrésztároló nyitható oldalfallal	77 kg	17.1920 V
Tető tárolóhoz	15 kg	17.1915 V

» TÖRMELÉKKONTÉNER 900 l

- térfogat 900 liter
- a törmelékkonténer megoldja az Ön tárolási és szállítási problémáit az építési törmelékkel, hulladékkal, stb.
- daruval vagy targoncával is mozgatható
- billenőszerkezettel együtt ideális a szállításhoz és a kiürítéshez mind a szabadban, mind ipari csarnokokban, stb. is
- tetővel is egymásra rakhatóak

Megnevezés	Súly	Rend.sz.
Törmelékkonténer	98 kg	17.1760
Billenőszerkezet	52 kg	17.1765
Tető	13 kg	17.1770 V

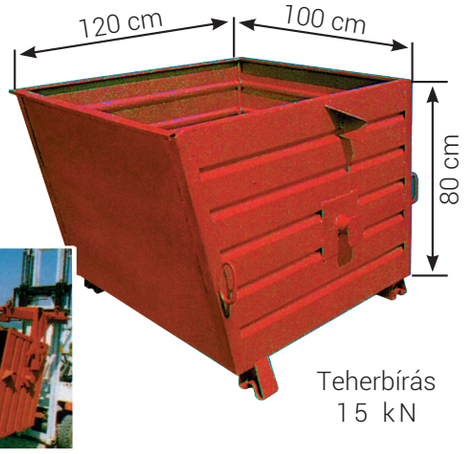

» TÁROLÓÁLLVÁNYOK ÉS RÁCSOS TÁROLÓK ALKALMAZÁS KÖZBEN